AQUA | SANITÄR

SERIE: Prima

MATCHCODE: AQKEPRWT55GA

KURZBEZEICHNUNG: Alva Aqua Prima Waschtisch 55x37cm eckig, geringe Auslad., m. Hahnloch,Weiß

PRODUKT-/SYMBOLBILD



AUSSCHREIBUNGSTEXT

Alva Aqua Prima Waschtisch
Weiß

55 x 37 cm, Material: Sanitärkeramik, mit Hahnloch, mit Überlauf, mit geringer Ausladung, Unterbaufähig

MAßSKIZZE

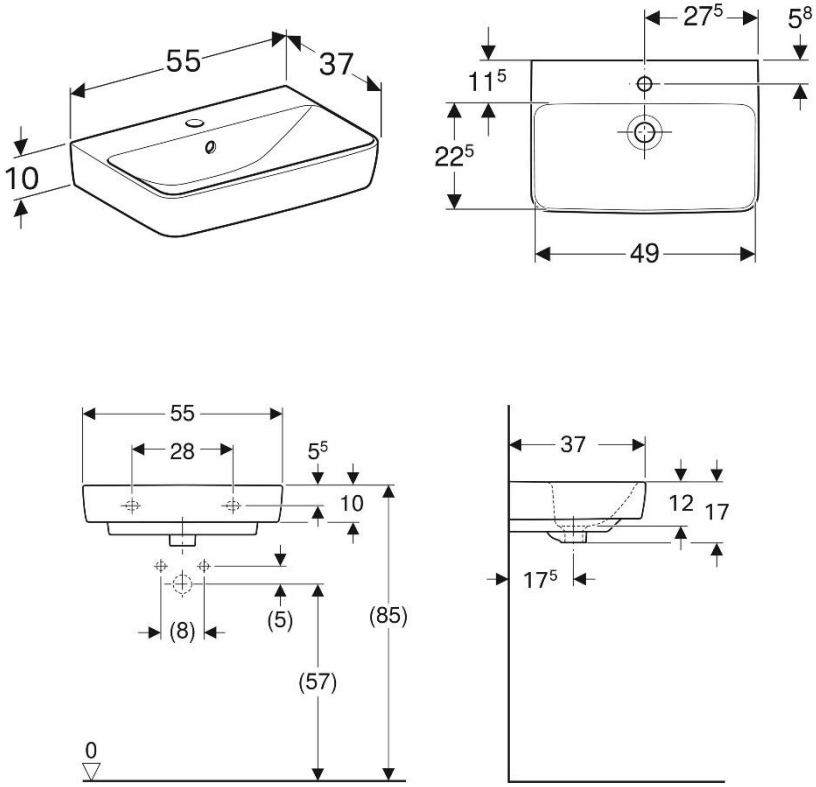

© 2021 ALVA AQUA Produktmanagement