44640300 HANSABASICJET - Kopfbrause

EAN: 4057304002564
static.hansa.com/44640300



- Dusche
- Accessories
- Chrom
- Schwenkbares Kugelgelenk, Anti-Kalk-Technik
- Intensiv – Belebender Wasserstrahl
- Innengewinde
- 1-strahlig

Technische Daten

Durchflusseigenschaften

Durchfluss bei 3 bar (mit Durchflussregler)	**15.0 l/min**

Technische Eigenschaften

DN-Größe (Nennmaß)	**DN15**
Warmwasserversorgung	**max. +65°C**
Arbeitsdruck	**1-10 bar**
Anschlussgröße	**G1/2**
Werkstoff	**Verbundwerkstoff**

Vorschriften

EN Standard	**EN 1112**

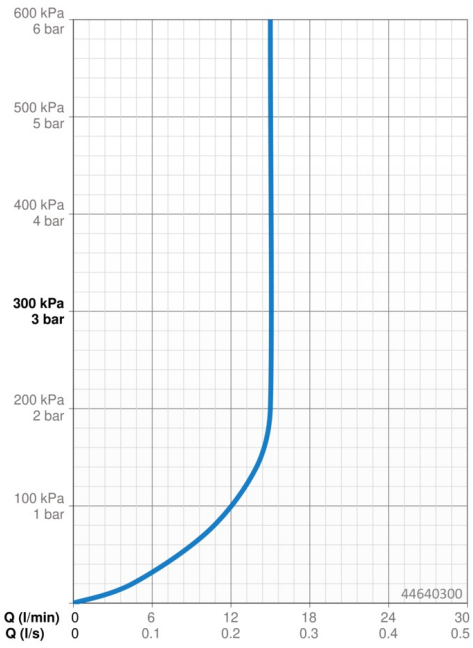

© 2023 Hansa Armaturen GmbH - www.hansa.com - 24.08.2023

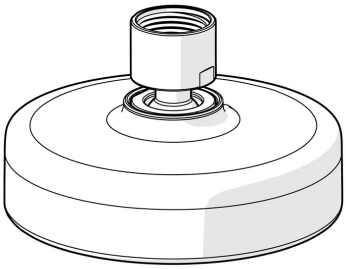

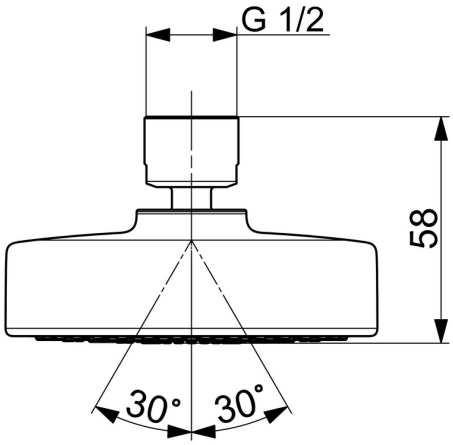

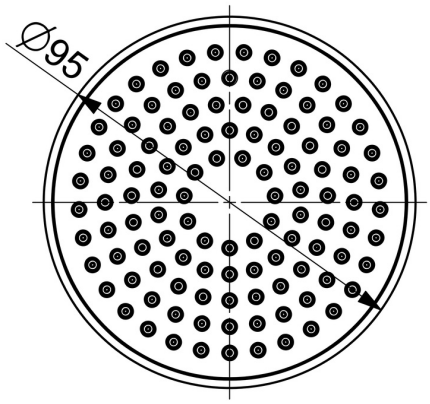

© 2023 Hansa Armaturen GmbH - www.hansa.com - 24.08.2023