AQUA | SANITÄR

**SERIE:** Prima

**MATCHCODE:** AQKEPRWCTS2

**KURZBEZEICHNUNG:** Alva Aqua Prima Kombi-Stand-WC Tiefsp. Abg. Multi, oh. SPK, spülrandlos, Weiß

**PRODUKT-/SYMBOLBILD**



**AUSSCHREIBUNGSTEXT**

Alva Aqua Prima Kombi-Stand WC
spülrandlos
Weiß

Material: Sanitärkeramik, ohne Spülkasten, Tiefspüler, teilgeschlossene Form, spülrandlos, für aufgesetzte AP-Spülkästen, bodenstehend, Abgang multidirektional, Typ 1, Vollmenge 6 l, nach EN 997, inkl. Befestigungsmaterial

Passender Spülkasten AQKEPRSPK2
Passender WC-Sitz AQKEPRSITZ1 und AQKEPRSITZ1A

**MAßSKIZZE**

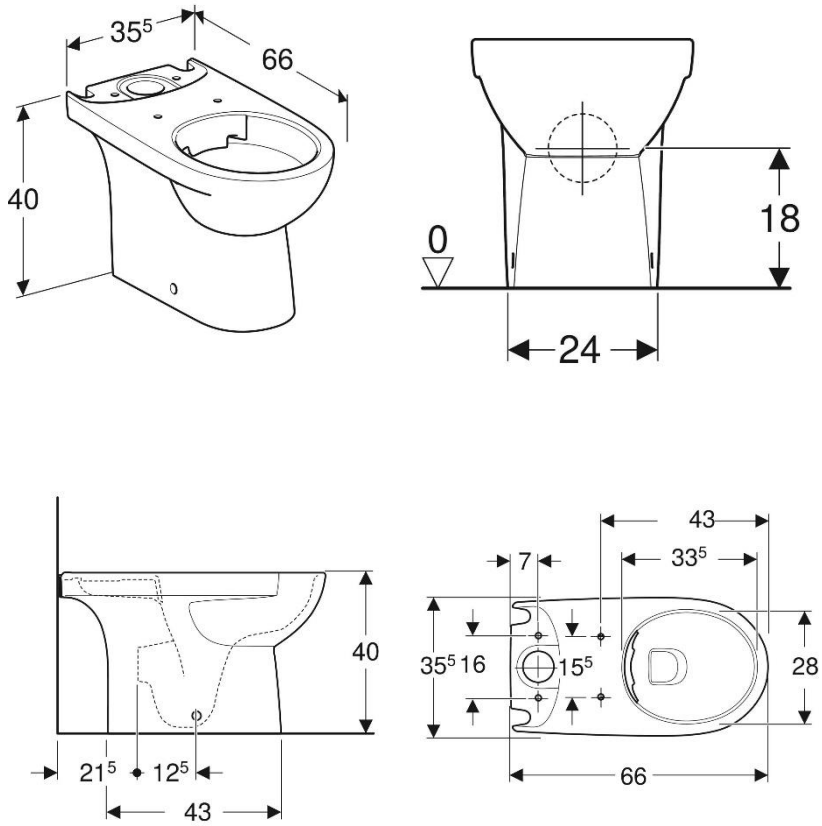


© 2021 ALVA AQUA Produktmanagement