EINFACH. SICHER. INNOVATIV.

SERIE: Sana 1.0
HERSTELLER: Stengel
MATCHCODE: AQMKSA100.1L1 / AQMKSA100.1R1

KURZBEZEICHNUNG: ALVA Sana 1.0 Miniküche Herdteil li. / re.
Becken rechts / links, Kühlschrank, 100x88x60cm

PRODUKT-/SYMBOLBILD



AUSSCHREIBUNGSTEXT

ALVA Sana 1.0 Miniküche

Ausführungen:
AQMKSA100.1L1
Herdteil links, Becken rechts

AQMKSA100.1R1
Herdteil rechts, Becken links

Unterbaukühlschrank 3 Sterne Gefrierfach mit Energieeffizienzklasse E

Unterbau 52 cm breit, Stahlblech, weiß pulverbeschichtet, Tür aus doppelwandigem Stahlblech mit Dämmung, Touch-Verschluss (Druckverschluss - kein Griff)

Die Pantryabdeckung, VDE-GS geprüft, besteht aus rostfreiem 0,7 mm Chromnickelstahl 18/10 und wird aus einem Stück tiefgezogen. In der Herd-Spültischkombination befindet sich ein eingezogenes Becken (310 x 400 x 140 mm), eine eingeprägte Abtropffläche mit Überlauf und ein eingesetztes Kochfeld. Hahnlochbohrung 35 mm vorhanden.

MAßSKIZZE

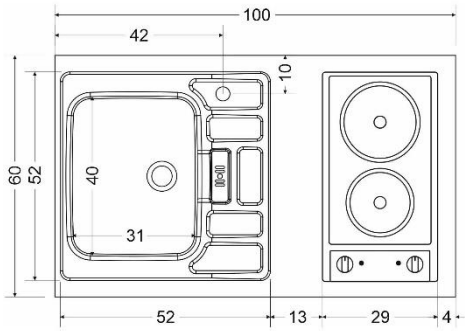

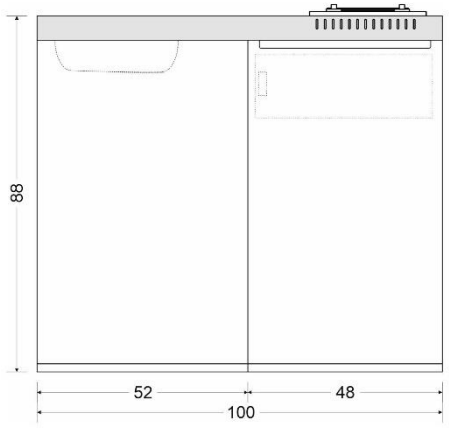

© 2025 ALVA Sanitär Produktmanagement

EINFACH. SICHER. INNOVATIV.

Doppelkochfeld mit Knebel-Schalter oben, zwei Elektrokochplatten, 1 x Ø 145 mm mit 1000 W und 1 x Ø 180 mm mit 2000 W, Anschluss 230V/50Hz, Kontrollleuchte, 7-Takt Schalter
Die Miniküche ist steckerfertig montiert und verpackt, inkl. Ab- und Überlaufgarnitur.

Kühlschrank:
Allgemeine Spezifikation:
Kategorie: 5
Typ: Kühl-Gefriergerät
Nutzinhalt Gesamt: 82 Liter
Nutzinhalt Kühlen (brutto/netto): 74 / 74 Liter
Nutzinhalt Gefrieren (brutto/netto): 10 / 8 Liter
Frostfrei Kühlteil
Türanschlag wechselbar

Ausstattung
Anzahl Abstellflächen: 2
Abstellflächenart: Glas
Türablagen: Ja
Kühlart: statisch
Abtauautomatik (Kühlraum): Ja
Gefrierteil: Ja / 3***
Schubladen Kühlteil: 1
Innenbeleuchtung: Ja
Temperaturregelung: Ja

Abmessungen:
Gerätemaße / Gewicht: H 83,8 x B 48 x T 56 cm / 22,5 kg

Energiemerkmale:
Energieeffizienzklasse: E
Energieverbrauch: 128 kWh/Jahr
Klimaklasse: T/N (16-43°C)
Luftschallemission: 41 dB(A)
Stromversorgung: AC 220-240V/50 Hz

© 2025 ALVA Sanitär Produktmanagement