52442263 HANSA VANTIS WANNENFÜLL- UND BRAUSEBATTERIE

EINHEBELMISCHER



EAN: **4057304017315** static.hansa.com/52442263

HANSA VANTIS ist die perfekte Ergänzung für jedes Bad, mit bewährter Expertenqualität, auf die Sie sich verlassen können, ganz gleich, welche Anforderungen Sie haben. Strapazierfähig und langlebig in Design und Lebensdauer bringt sie Ihnen über Jahre hinweg Freude und Vertrauen.
Funktionale Überlegungen und ein engagiertes Maß an Details bieten ein neues Benutzererlebnis.

Verdeckte S-Anschlüsse im eleganten Design
Hochwertige Qualität
Schlankes Design
Hergestellt in Europa

Dusch- und Wannenarmatur mit maximalem Komfort

- Wandmontage
- Chrom
- Feststehender Auslauf
- CASCADE® Strahlregler
- Einhandbedienhebel/Griff, Hebel mit W+K-Kennzeichnung
- Zugumsteller, Automatische Rückstellung
- Temperaturbegrenzer, Heißwassersperre einstellbar (im Lieferumfang enthalten)
- ø 4.0 Steuerpatrone mit keramischen Dichtscheiben zur Wassermengen- und Temperatureinstellung
- S-Anschlüsse, Abdeckung(en)
- Armaturenkörper aus entzinkungsbeständigem Messing (DZR)

TECHNISCHE DATEN

DURCHFLUSSEIGENSCHAFTEN	
Durchfluss bei 3 bar	**21.0 / 15.0 l/min**
TECHNISCHE EIGENSCHAFTEN	
Warmwasserversorgung	**max. +80°C**
Arbeitsdruck	**0.5-10 bar**
Anschlussgröße	**G3/4**
Installationsabstand	**150 ± 15 mm**
Ausladung	**154 mm**
Sicherungseinrichtung (EN1717)	**EB**
Werkstoff	**Messing**
VORSCHRIFTEN	
EN Standard	**EN 817**
Geräuschklasse	**II (ISO 3822)**
ZULASSUNGEN UND DEKLARATIONEN	
DVGW	**DW-6506DN0781**
Konformitätserklärung	**DoC**
EPD	**S-P-06397**
NACHHALTIGKEIT	
EPD module A1-A3 (kg CO2 eq.)	**11,22**
EPD module A4 (kg CO2 eq.)	**0,44**
EPD module B7 (kg CO2 eq.)	**2580,00**
EPD module C2 (kg CO2 eq.)	**0,02**
EPD module C3 (kg CO2 eq.)	**0,02**
EPD module C4 (kg CO2 eq.)	**1,65**
EPD module D (kg CO2 eq.)	**-7,11**

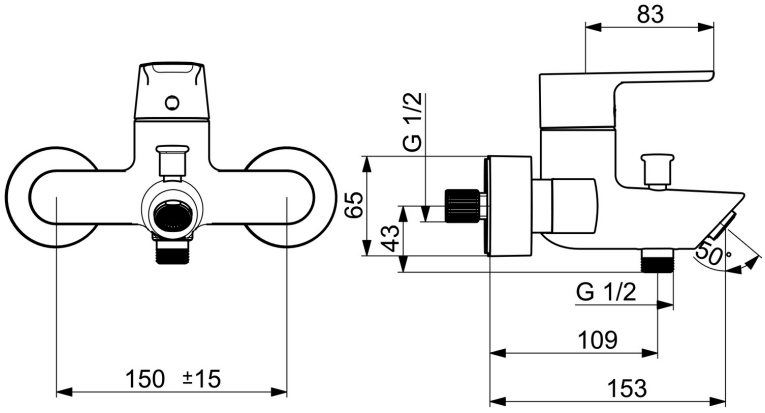

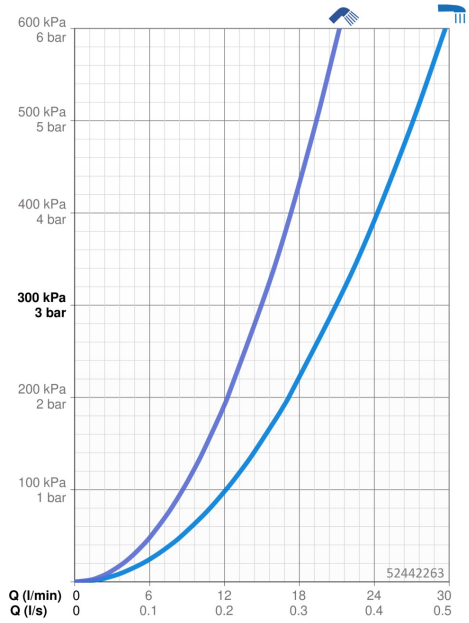

ERSATZTEILE

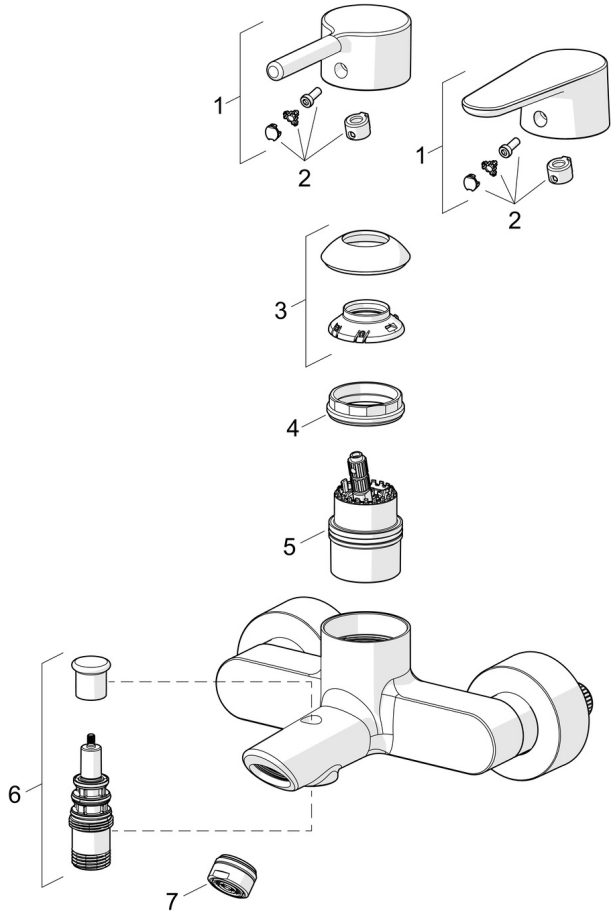

SP52442263

	Name	Art.-Nr.
01	Hebel, 4.0 Chrom	1014994V
01	Hebel Chrom	1014997V
02	Dekorkappe	59914573
03	Abdeckkappe Chrom	59914649
04	Spann-Mutter, M42x1.5, SW 38	59914128
05	Kartusche	59914665
06	Umstellung	59912706
07	Luftsprudler, M24x1 D Chrom	59911829
N.I.	Rückschlagventil	59905714

© 2026 Hansa Armaturen GmbH - www.hansa.com - 21.07.2026