Montageanleitung / Assembly instructions
Modern-Light

(FR) Instructions de montage
(NL) Montage-instructies
(IT) Istruzioni di montaggio
(ES) Instrucciones de montaje
(PT) Instruções de montagem
(CZ) Montážní návod
(PL) Instrukcje składania
(HU) Összeszerelési útmutató
(SI) Navodila za montažo
(HR) Upute za montažu
(SK) Montážny návod
(BIH) Upute za montažu
(BG) инструкции за сглобяване
(RO) Instrucțiuni de asamblare
(SE) Monteringsanvisningar
(DK) Monteringsvejledning
(IS) Leiðbeiningar um samsetningu
(FI) Kokoamisohjeet
(EST) Montaažijuhised
(TR) Montaj Talimatları
(GR) Οδηγίες συναρμολόγησης

LED

(DE) Dieses Produkt enthält Lichtquellen der Energieeffizienzklassen E und F.
(GB) This product contains light sources of energy efficiency classes E and F.
(FR) Ce produit contient des sources lumineuses de classes d'efficacité énergétique E et F.
(NL) Dit product bevat lichtbronnen met energie-efficiëntieklassen E en F.
(IT) Questo prodotto contiene sorgenti luminose con classi di efficienza energetica E ed F.
(ES) Este producto contiene fuentes de luz con clases de eficiencia energética E y F.
(PT) Este produto contém fontes de luz com classes de eficiência energética E e F.
(CZ) Tento produkt obsahuje světelné zdroje s třídou energetické účinnosti E a F.
(PL) Ten produkt zawiera źródła światła o klasach efektywności energetycznej E i F.
(HU) Ez a termék E és F energiahatékonysági osztályú fényforrásokat tartalmaz.
(SI) Ta izdelek vsebuje vire svetlobe z razredoma energijske učinkovitosti E in F.
(HR) Ovaj proizvod sadrži izvore svjetlosti s klasama energetske učinkovitosti E i F.
(SK) Tento produkt obsahuje svetelné zdroje s triedou energetickej účinnosti E a F.
(BIH) Ovaj proizvod sadrži izvore svjetlosti sa klasama energetske efikasnosti E i F.
(BG) Този продукт съдържа източници на светлина с класове на енергийна ефективност E и F.
(RO) Acest produs conține surse de lumină cu clase de eficiență energetică E și F.
(SE) Denna produkt innehåller ljuskällor med energieffektivitetsklasserna E och F.
(DK) Dette produkt indeholder lyskilder med energieffektivitetsklasse E og F.
(IS) Þessi vara inniheldur ljósgjafa með orkunýtniflokkum E og F.
(FI) Tämä tuote sisältää valonlähteitä, joiden energiatehokkuusluokat ovat E ja F.
(EST) Tämä tuote sisältää valonlähteitä tehokkuusluokat E ja F.
(TR) Bu ürün, E ve F enerji verimliliği sınıflarına sahip ışık kaynakları içerir.
(GR) Αυτό το προϊόν περιέχει πηγές φωτός με κατηγορίεςενεργειακής απόδοσης E και F.

Schutzbereich / Safety area

(FR) Zone de protection
(NL) Veiligheidsruimte
(IT) Zone de protezione
(ES) Zona de protección
(PT) Zona de protecção
(CZ) Ochranné pásmo
(PL) Strefa ochonna
(HU) Védett terület
(SI) Zaščitno območje
(HR) Zaštićeno područje
(SK) Ochranné pásmo
(BIH) Zaštitno područje
(BG) Защитна зона
(RO) Domeniu de protecţie
(SE) Skyddsområde
(DK) Sikkerhedsafstand
(IS) Verndarsvæði
(FI) Turva-alue
(EST) Kaitseala
(TR) Korunma bölümü
(GR) Περιοχ´η προστασίας

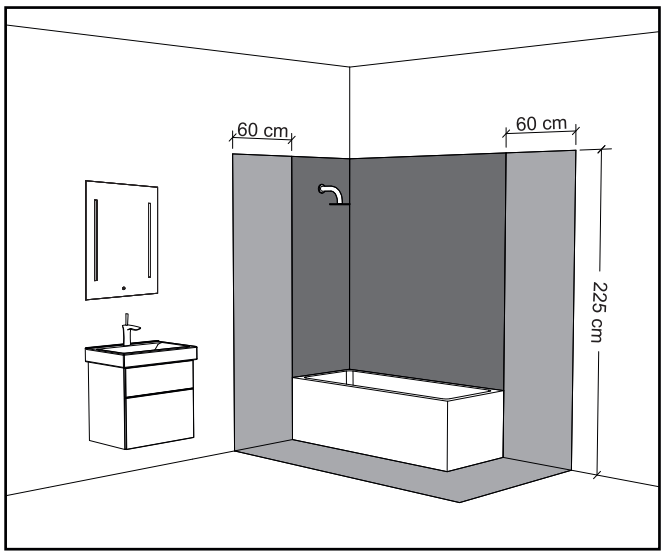

Zone 1
Zone 2
Zone 3

QS → **Jokey Service**

49060350 06 / 2022

Jokey Sohland GmbH Industriestr. 4 D - 02689 Sohland / Spree
Tel.: +49(0)35936 / 36-0 **Tel. Service:** +49(0)35936 / 36-2265 **email:** js.service@jokey.com
Fax: +49(0)35936 / 36-2222 **Fax Service:** +49(0)35936 / 36-2281 http://www.jokey-online.com

A	2 x	
B	2 x	

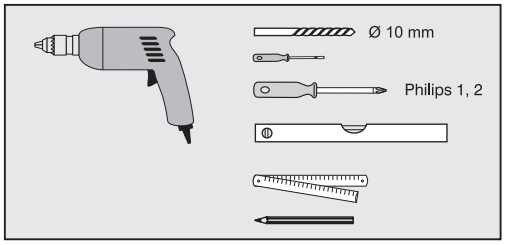
Ø 10 mm
Philips 1, 2

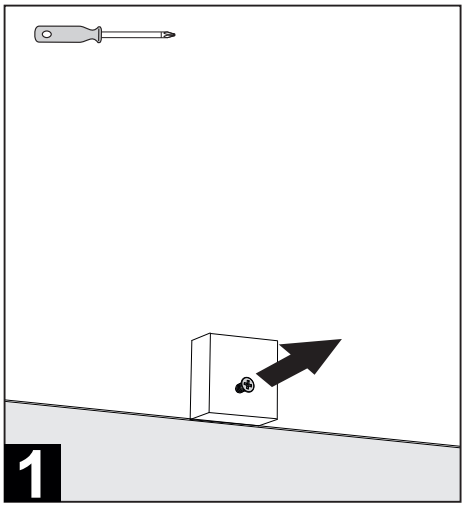
1

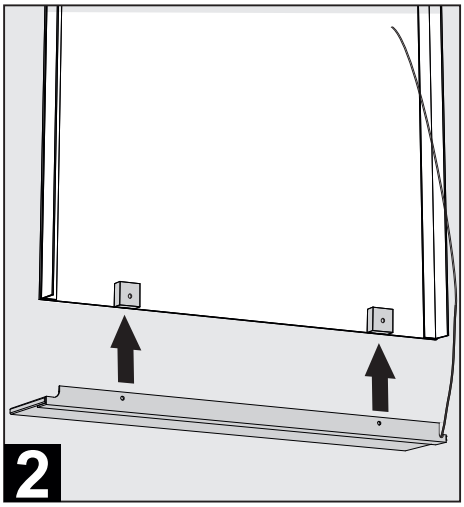
2

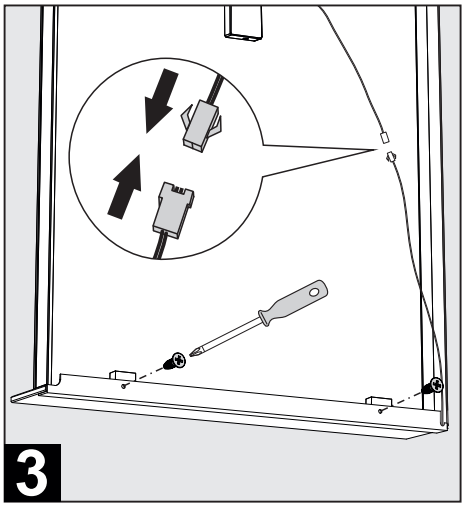
3

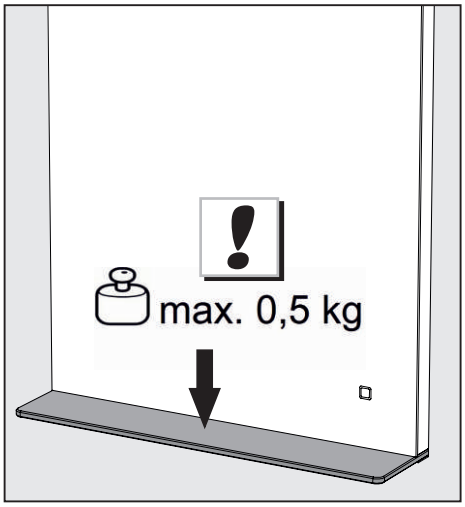
max. 0,5 kg

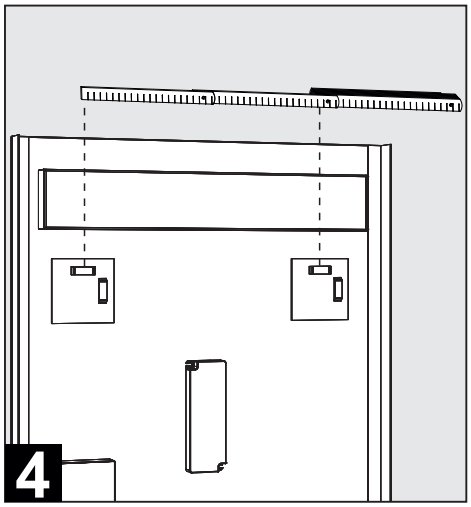
4

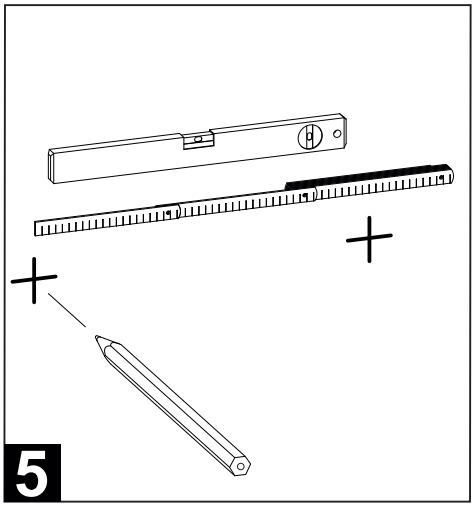
5

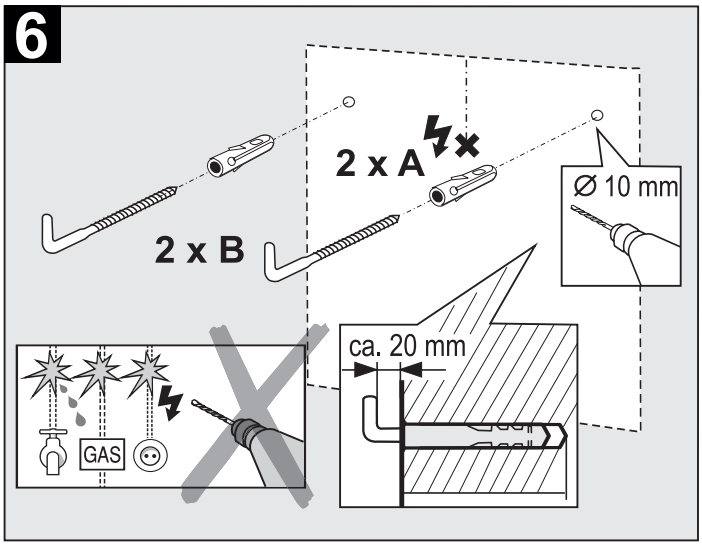
6
2 x A
2 x B
Ø 10 mm
ca. 20 mm
GAS

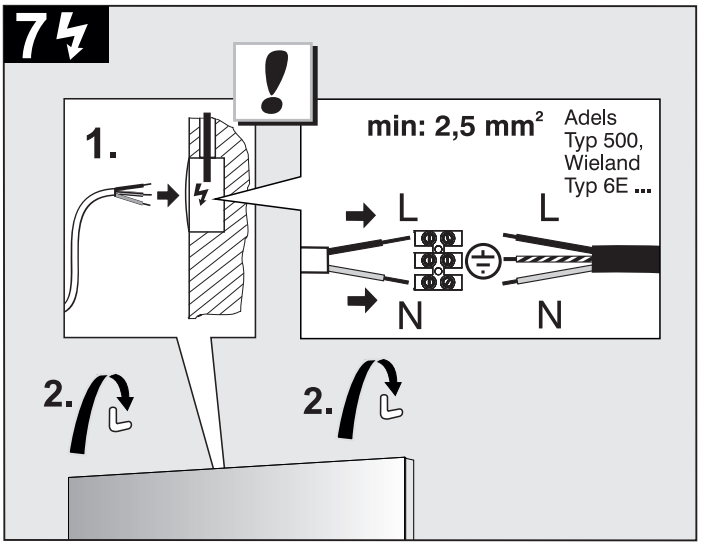
7
1.
min: 2,5 mm²
Adels
Typ 500,
Wieland
Typ 6E ...
L
L
N
N
2.
2.