EINFACH. SICHER. INNOVATIV.

SERIE: Forta
HERSTELLER: Emco
MATCHCODE: AQASFORHO++

KURZBEZEICHNUNG: ALVA Forta Toilettenpapierhalter
offene Form, ohne Deckel

PRODUKT-/SYMBOLBILD

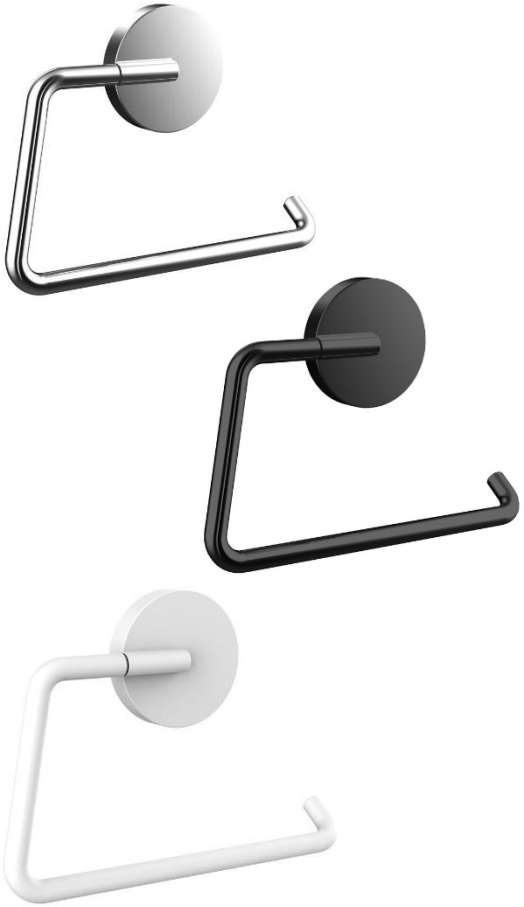

AUSSCHREIBUNGSTEXT

ALVA Forta Toilettenpapierhalter

Zum Kleben oder Schrauben, offene Form, ohne Deckel, Klebeset AQASFOKL muss separat bestellt werden.

Erhältliche Varianten:
Chrom: AQASFORHO
Schwarz Matt: AQASFORHOS
Weiß Matt: AQASFORHOWM

MAßSKIZZE

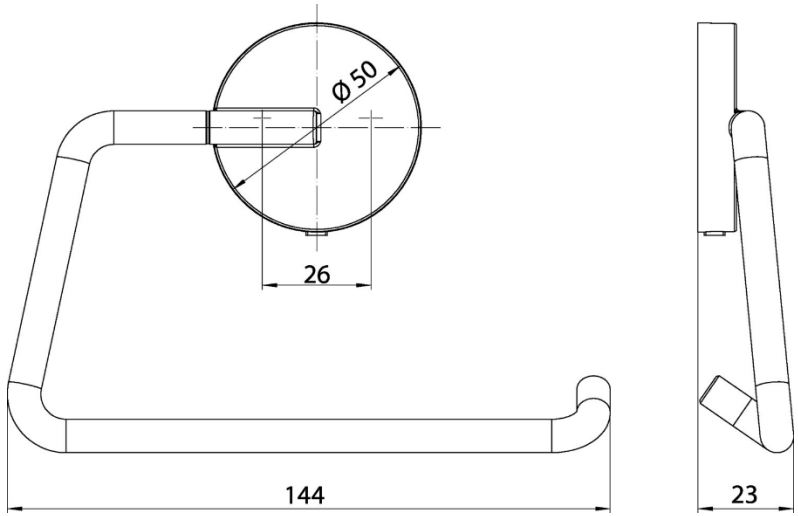

© 2025 ALVA Sanitär Produktmanagement