

NORMBAU
PASSION FOR CARE

Inox Care Duschvorhangstange mit Vorhangringen 2065020, a1/a2 = 900 mm

a1/a2 = 900 mm, Ø 20 mm, mit 17 Vorhangringen, beidseitig auf Maß kürzbar, aus Edelstahl, Werkstoff Nr. 1.4301 (A2, AISI 304), Oberfläche fein matt, mit Nylon-Vorhangringe, offen, lieferbar in NORMBAU-Farbe dunkelgrau 018. Wandanschluß mit axialer Befestigungsschraube,Lieferung mit Edelstahl Torx-Schrauben Ø 6 x 70 mm und Dübeln für Vollbaustoffe. Auf Anfrage in individuellen Längen lieferbar. Deckenabhängung separat bestellen. Nylon-Vorhangringe können nachbestellt werden und sind auch in den weiteren Normbau Nylon-Farben lieferbar.

Bestellnummer	2065020
Produktgruppe	5600

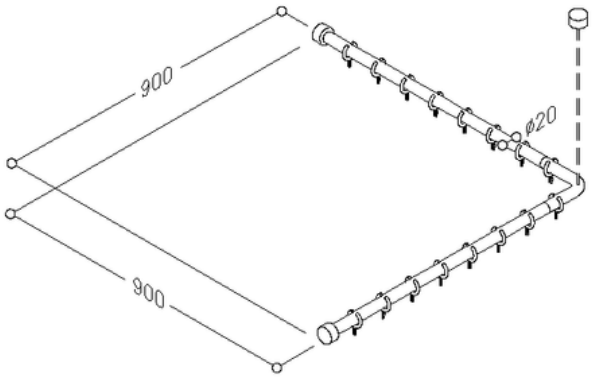

NORMBAU GmbH
Schwarzwaldstraße 15
77871 Renchen/Germany
Telefon +49(0)7843 / 704 - 0
Telefax +49(0)7843 / 704 - 43
www.normbau.de · normbau@allegion.com

ALLEGION

(PDF-Datasheet, generated 06.04.2021, Copyright NORMBAU)