AQUA COMFORT

SERIE:	Amoa
LIEFERANT:	Vitra
MATCHCODE:	AQKEAMU
LIEFERANTEN ARTN.:	5462B003D0309
KURZBEZEICHNUNG:	Alva Aqua Amoa Urinal Zulauf und Abgang hinten, Weiß

PRODUKTBILD



AUSSCHREIBUNGSTEXT

Alva Aqua Amoa Urinal ohne Deckel

weiß, inkl. Befestigung, Zulauf von hinten, ohne Absaugeformstück

MAßSKIZZE

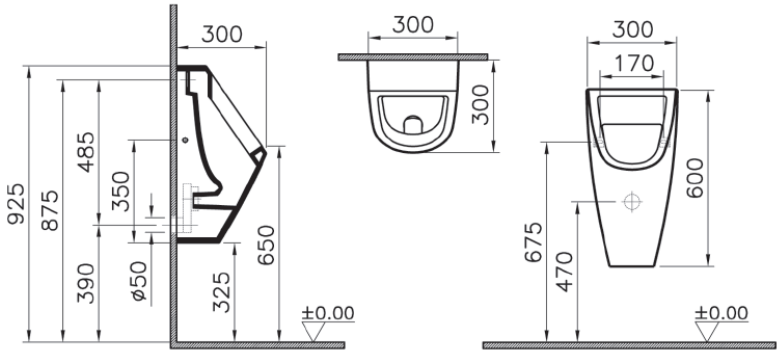

© 2019 ALVA AQUA Produktmanagement