# 51442193 HANSA POLO WANNENFÜLL- UND BRAUSEBATTERIE

*EINHEBELMISCHER*

EAN: **4057304002939** static.hansa.com/51442193



Die HANSA POLO-Wannen- und Duscharmatur ist für die Wandmontage konzipiert, ihre verchromte Oberfläche sorgt für Langlebigkeit. Sie verfügt über Warm-/Kalt-Symbole für eine intuitive Steuerung. Die Zugumstellung mit automatischer Rückstellung ermöglicht einen nahtlosen Übergang zwischen Wannen- und Duschmodus. Mit einem Gehäuse aus hochwertigem DZR-Messing verspricht diese Armatur Langlebigkeit und Korrosionsbeständigkeit und gewährleistet zuverlässige Leistung in anspruchsvollen Umgebungen. Die Armatur ist ideal für alle, die eine Mischung aus Funktionalität und modernem Design suchen.

- Wandmontage
- Chrom
- Feststehender Auslauf
- CASCADE® Strahlregler
- Hebel mit W+K-Kennzeichnung, Einhandbedienhebel/Griff
- Zugumsteller, Automatische Rückstellung
- Temperaturbegrenzer, Heißwassersperre einstellbar (im Lieferumfang enthalten)
- Rückflussverhinderer, ø 3.5 classic Steuerpatrone mit keramischen Dichtscheiben zur Wassermengen- und Temperatureinstellung
- S-Anschlüsse
- Armaturenkörper aus entzinkungsbeständigem Messing (DZR)

## TECHNISCHE DATEN

| | |
|---|---|
| **DURCHFLUSSEIGENSCHAFTEN** | |
| Durchfluss bei 3 bar | **20.4 / 19.2 l/min** |
| **TECHNISCHE EIGENSCHAFTEN** | |
| DN-Größe (Nennmaß) | **DN15** |
| Warmwasserversorgung | **max. +80°C** |
| Arbeitsdruck | **0.5-10 bar** |
| Anschlussgröße | **G3/4** |
| Installationsabstand | **150 ± 15 mm** |
| Ausladung | **157 mm** |
| Sicherungseinrichtung (EN1717) | **EB** |
| Werkstoff | **Messing** |
| **VORSCHRIFTEN** | |
| EN Standard | **EN 817** |
| Geräuschklasse | **I(ISO 3822)** |
| **ZULASSUNGEN UND DEKLARATIONEN** | |
| KIWA | **K6116/08** |
| DVGW | **NW-6506BP0361** |
| ABP | **PA-IX 38493/IDB** |
| Konformitätserklärung | **DoC** |
| EPD | **S-P-06397** |
| **NACHHALTIGKEIT** | |
| EPD module A1-A3 (kg CO2 eq.) | **12,88** |
| EPD module A4 (kg CO2 eq.) | **0,51** |
| EPD module B7 (kg CO2 eq.) | **3302,40** |
| EPD module C2 (kg CO2 eq.) | **0,02** |
| EPD module C3 (kg CO2 eq.) | **0,02** |
| EPD module C4 (kg CO2 eq.) | **1,89** |
| EPD module D (kg CO2 eq.) | **-8,16** |

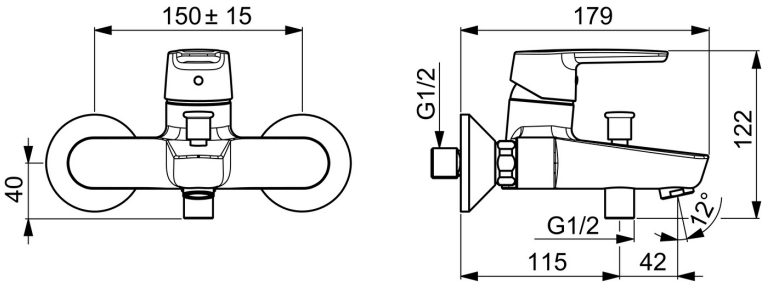


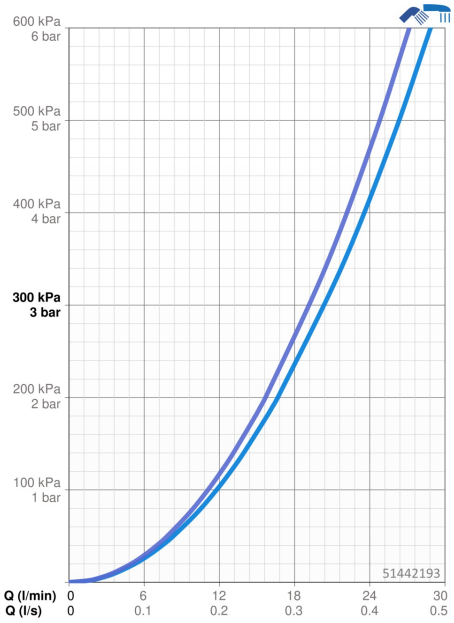


## ERSATZTEILE

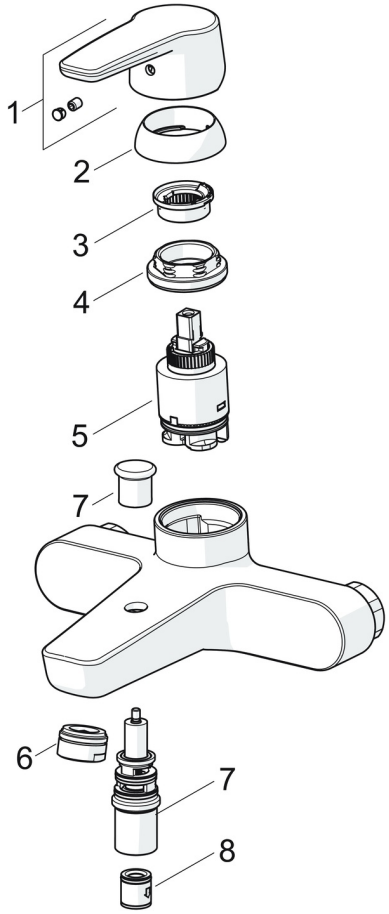


**SP51442193**

| | Name | Art.-Nr. |
|---|---|---|
| 01 | Hebel Chrom | 59914417 |
| 02 | Abdeckkappe, 33x3 mm Chrom | 59912504 |
| 03 | Temperatur-Anschlagring Ausgelaufen | 59912325 |
| 04 | Spann-Mutter, M40x1, SW30 | 1003409V |
| 05 | Kartusche, 3.5 Classic | 59913075 |
| 06 | Luftsprudler, M24x1 D Chrom | 59911829 |
| 07 | Umstellung | 59912706 |
| 08 | Rückschlagventil | 59905714 |

© 2026 Hansa Armaturen GmbH - www.hansa.com - 21.07.2026