EINFACH. SICHER. INNOVATIV.

SERIE: Varia
HERSTELLER: OMP
MATCHCODE: AQARVAAVC8

KURZBEZEICHNUNG: ALVA Varia Ablaufvent. 5/4" Clicker mit Stopfen, Höhe bis 60mm, Chrom

PRODUKT-/SYMBOLBILD



AUSSCHREIBUNGSTEXT

ALVA Varia Ablaufvent. 5/4" Clicker
Verchromt

mit Mittelschraube und Ventilstopfen Ø 63 mm, Höhe variabel bis 60 mm

MAßSKIZZE

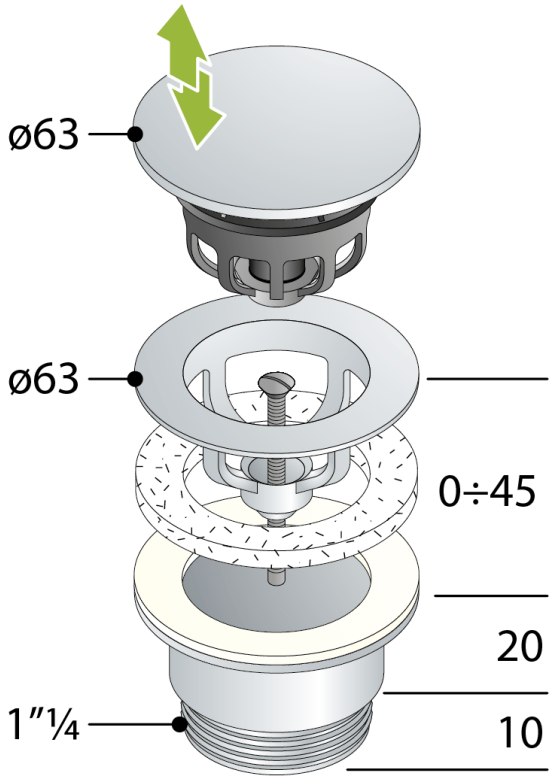

© 2026 ALVA Sanitär Produktmanagement