44150330 HANSA VIVA WANDSTANGENGARNITUR

EAN: **4057304018145** static.hansa.com/44150330



Das chromfarbene HANSA VIVA-Duschset bietet eine Mischung aus Eleganz und Funktionalität, die in jedes Bad passt. Die Handbrause mit 3 Strahlen ermöglicht den nahtlosen Wechsel zwischen den Einstellungen Normal, Massage und Regen mit einem benutzerfreundlichen Druckknopf. Die verstellbare Duschstange ermöglicht eine einfache Höhenanpassung und erhöht den Benutzerkomfort, während die Anti-Kalk-Technologie und der Verdrehschutz für den 1750 mm langen Schlauch für Langlebigkeit und Wartungsfreundlichkeit sorgen. Dieses wandmontierte Duschset verfügt über eine Seifenschale und variable Befestigungspunkte, die es zu einer zuverlässigen Wahl für den täglichen Gebrauch machen. Es verbessert die allgemeine Wassereffizienz und die Zufriedenheit der Nutzer.

- Wandmontage
- Chrom
- Handbrause, Brausestange, Verstellbare Brausestangehalterung, Seifenschale, Brauseschlauch (1750 mm), Variable Montagemöglichkeit, Anti-Kalk-Technik, Twist guard, Verdrehschutz für Brauseschlauch
- Normal – Gleichmäßiger und weicher Wasserstrahl, Massage - Starker Wasserstrahl durch drehbare Sprühdüsen, Regenstrahl - Gleichmäßiger und starker Wasserstrahl
- Kürzbar, Schlauchdurchführung, drehbar
- 3-strahlig

TECHNISCHE DATEN

DURCHFLUSSEIGENSCHAFTEN	
Durchfluss bei 3 bar (mit Durchflussregler)	**12.0 l/min**
TECHNISCHE EIGENSCHAFTEN	
Warmwasserversorgung	**max. +65°C**
Arbeitsdruck	**0.5-5 bar**
Durchmesser	**Ø 22 mm**
Installationsabstand	**max 915 mm**
Länge / Höhe	**971 mm**
Werkstoff	**Messing/Verbundwerkstoff**
VORSCHRIFTEN	
EN Standard	**EN1112**
Geräuschklasse	**I (ISO 3822)**
ZULASSUNGEN UND DEKLARATIONEN	
Konformitätserklärung	**DoC**
EPD	**S-P-06395**
NACHHALTIGKEIT	
EPD module A1-A3 (kg CO2 eq.)	**7,45**
EPD module A4 (kg CO2 eq.)	**0,31**
EPD module B7 (kg CO2 eq.)	**2110,00**
EPD module C1 (kg CO2 eq.)	**0,01**
EPD module C2 (kg CO2 eq.)	**0,01**
EPD module C3 (kg CO2 eq.)	**1,43**
EPD module C4 (kg CO2 eq.)	**0,34**
EPD module D (kg CO2 eq.)	**-2,57**

© 2026 Hansa Armaturen GmbH - www.hansa.com - 21.07.2026

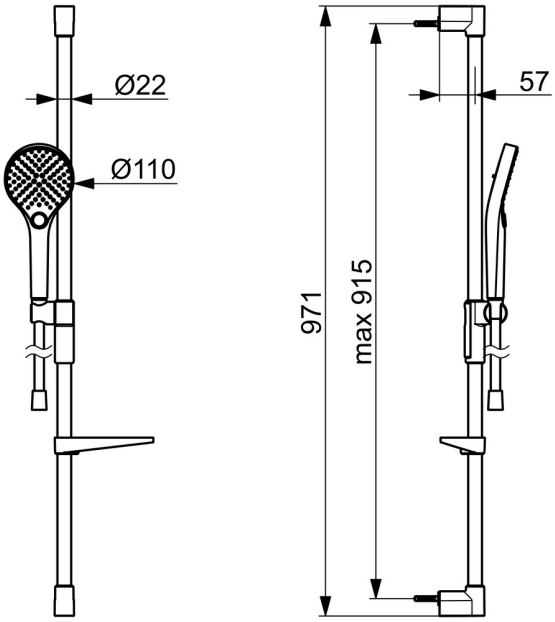

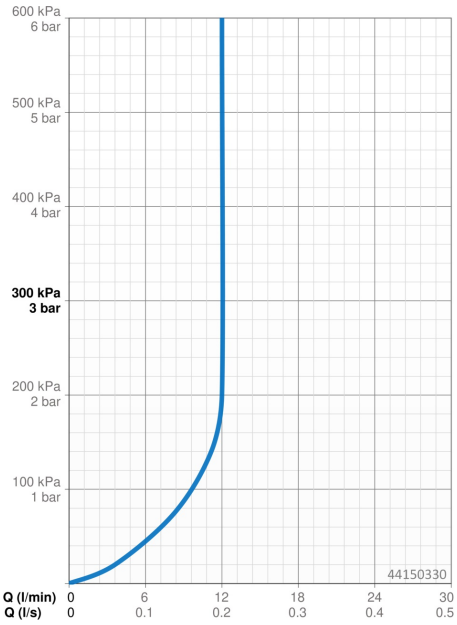

ERSATZTEILE

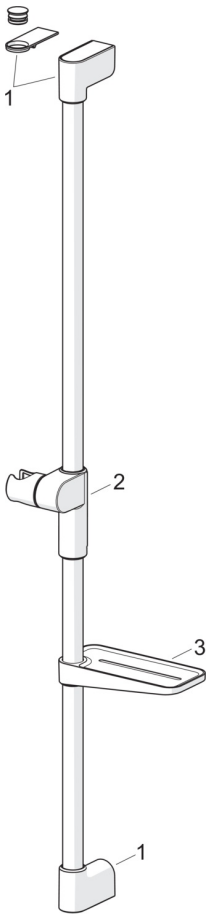

SP44130200

	Name	Art.-Nr.
01	Wandhalterung Chrom	1013048V
02	Schieber für Wandstange, d 22 mm Chrom	1012974V
03	Seifenhalter Weiss	1013165V

© 2026 Hansa Armaturen GmbH - www.hansa.com - 21.07.2026