44350130 HANSA MICRA REGENBRAUSE-DUSCHARMATUR

THERMOSTAT



EAN: **4057304012877** static.hansa.com/44350130

Das HANSA MICRA-Duschsystem ist auf optimale Leistung und Sicherheit ausgelegt. Die verchromte Oberfläche sorgt für Langlebigkeit und ein elegantes Aussehen. Das System umfasst eine Handbrause, eine Kopfbrause und eine verstellbare Schiene für individuellen Komfort. Die Wandmontage bietet Stabilität, die thermostatische Steuerung sorgt für gleichmäßige Wassertemperaturen und die Anti-Kalk-Technologie vereinfacht die Wartung. Der Benutzer kann drei Sprühfunktionen nutzen: Normal, Belebend und Entspannend, jeweils auf die spezifischen Bedürfnisse zugeschnitten. Die Öko- und Sicherheitsfunktionen des Duschsystems verbessern Wassereffizienz und die Temperaturkontrolle.

- Wandmontage
- Chrom
- Temperatureinstellgriff, Durchflusseinstellgriff, Eco-Funktion für die Wassermenge, Sicherheitshebel
- Drehumsteller, druckunabhängig, Integrierter Umsteller mit Absperrung
- Handbrause, Brausestange, Kopfbrause, Verstellbare Brausestangehalterung, Brauseschlauch (1750 mm), Variable Montagemöglichkeit, Schwenkbares Kugelgelenk, Anti-Kalk-Technik
- Normal – Gleichmäßiger und weicher Wasserstrahl, Erfrischend – Starker Wasserstrahl, aktiviert und erfrischt den Körper, Entspannend - Sanfter Wasserstrahl, angenehm für den ganzen Körper
- Sicherheitssperre gegen Verbrühen bei 38°C, THERMO COOL: Mehr Sicherheit durch minimales Erwärmen des Armaturengehäuses
- Oberteil mit keramischen Dichtscheiben zur Wassermengeneinstellung für einen Abgang, Thermostatkartusche zur Temperaturreglung, Rückflussverhinderer, Schmutzfilter
- S-Anschlüsse, Außengewinde, Abdeckung(en), Schalldämpfer
- Kürzbar
- 3-strahlig

TECHNISCHE DATEN

DURCHFLUSSEIGENSCHAFTEN	
Durchfluss bei 3 bar (mit Durchflussregler)	**16.8 / 15.6 l/min**
Druckverlust bei einem Durchfluss von 0,2 l/s	**1.8 bar**
TECHNISCHE EIGENSCHAFTEN	
DN-Größe (Nennmaß)	**DN15**
Warmwasserversorgung	**max. +65°C**
Arbeitsdruck	**1-10 bar**
Anschlussgröße	**G1/2**
Installationsabstand	**150 ± 15 mm**
Ausladung	**445 - 470 mm**
Sicherungseinrichtung (EN1717)	**EB**
Werkstoff	**Messing**
VORSCHRIFTEN	
EN Standard	**EN 1111, EN 1112, EN 1113**
Geräuschklasse	**I (ISO 3822)**
ZULASSUNGEN UND DEKLARATIONEN	
ABP	**PA-IX 38968/ISO**
Konformitätserklärung	**DoC**
EPD	**S-P-07819**
NACHHALTIGKEIT	
EPD module A1-A3 (kg CO2 eq.)	**19,87**
EPD module A4 (kg CO2 eq.)	**0,52**
EPD module B7 (kg CO2 eq.)	**3010,80**
EPD module C2 (kg CO2 eq.)	**0,04**
EPD module C3 (kg CO2 eq.)	**0,04**
EPD module C4 (kg CO2 eq.)	**1,09**
EPD module D (kg CO2 eq.)	**-12,98**

© 2026 Hansa Armaturen GmbH - www.hansa.com - 21.07.2026

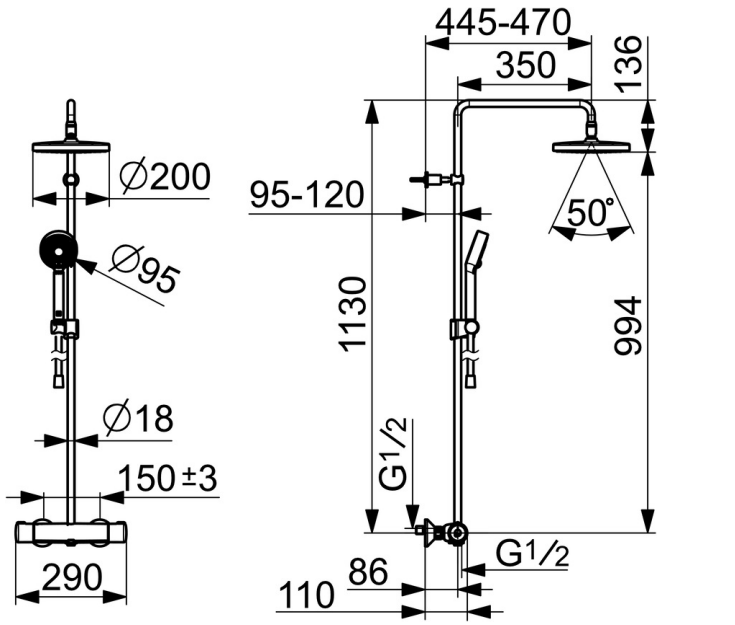

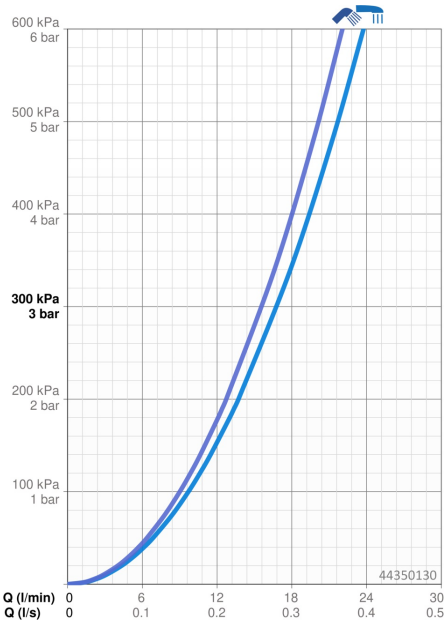

ERSATZTEILE

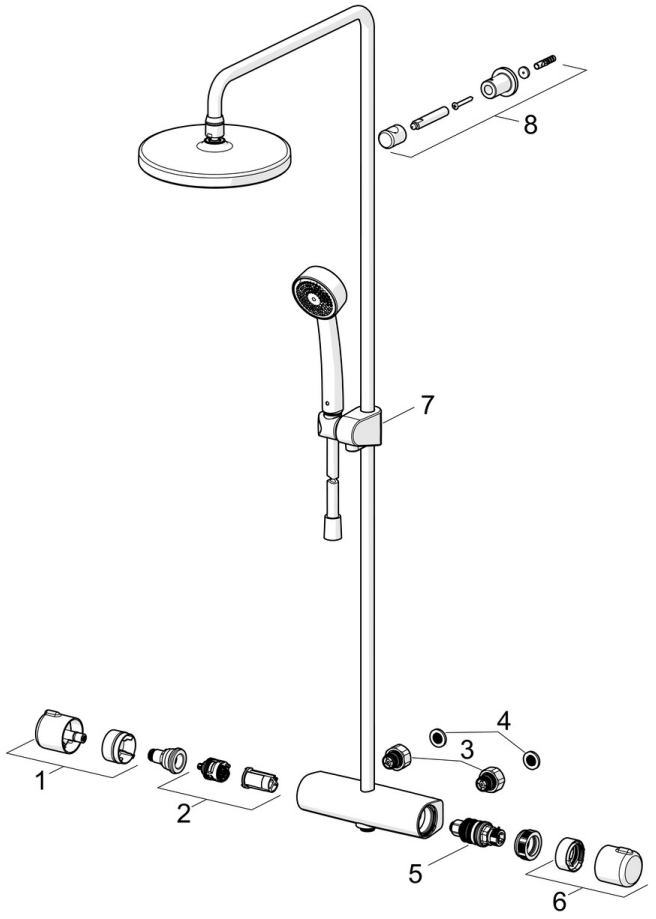

SP44350130

	Name	Art.-Nr.
01	Mengen-Einstell-Griff Chrom	59914397
02	Umsteller/Kartusche	59914116
03	Kombinator	59914472
04	Filterdichtung, G3/4	59911076
05	Thermostatkartusche, 3.4	59914114
06	Temperatur-Wählgriff Chrom	59914396
07	Schieber Chrom	59914392
08	Duschrohr-Halter Chrom	59914773

© 2026 Hansa Armaturen GmbH - www.hansa.com - 21.07.2026