44350130 HANSAMICRA - Regenbrause-Duscharmatur

EAN: 4057304012877
static.hansa.com/44350130



- Dusche
- Thermostat
- Wandmontage
- Chrom
- Temperatureinstellgriff, Durchflusseinstellgriff, Eco-Funktion für die Wassermenge, Sicherheitshebel
- Drehumsteller, druckunabhängig, Integrierter Umsteller mit Absperrung
- Handbrause, Brausestange, Kopfbrause, Verstellbare Brausestangehalterung, Brauseschlauch (1750 mm), Variable Montagemöglichkeit, Schwenkbares Kugelgelenk, Anti-Kalk-Technik
- Normal – Gleichmäßiger und weicher Wasserstrahl, Erfrischend – Starker Wasserstrahl, aktiviert und erfrischt den Körper, Entspannend - Sanfter Wasserstrahl, angenehm für den ganzen Körper
- Sicherheitssperre gegen Verbrühen bei 38°C, THERMO COOL: Mehr Sicherheit durch minimales Erwärmen des Armaturengehäuses
- Oberteil mit keramischen Dichtscheiben zur Wassermengeneinstellung für einen Abgang, Thermostatkartusche zur Temperaturreglung, Rückflussverhinderer, Schmutzfilter
- S-Anschlüsse, Außengewinde, Abdeckung(en), Schalldämpfer
- Kürzbar
- 3-strahlig

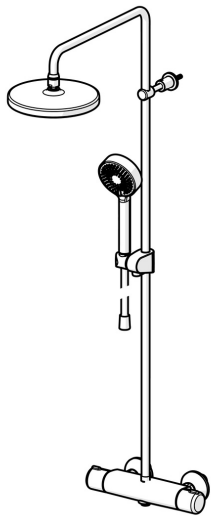

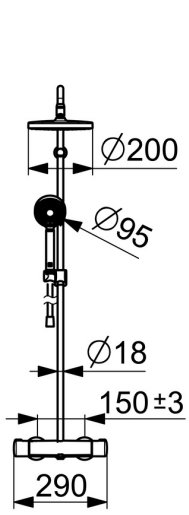

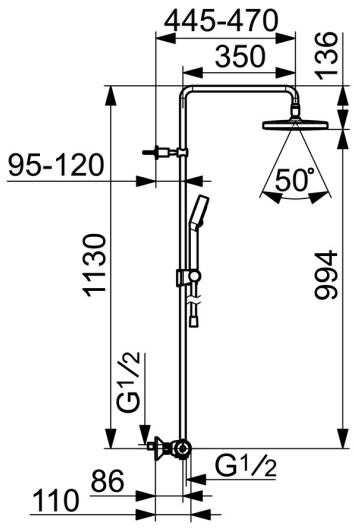

© 2025 Hansa Armaturen GmbH - www.hansa.com - 27.04.2025

Technische Daten

Durchflusseigenschaften

Durchfluss bei 3 bar (mit Durchflussregler)	**16.8 / 15.6 l/min**
Druckverlust bei einem Durchfluss von 0,2 l/s	**1.8 bar**

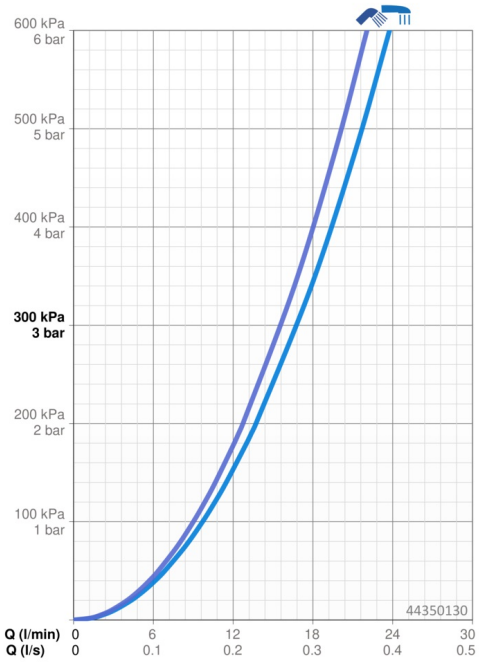

Technische Eigenschaften

DN-Größe (Nennmaß)	**DN15**
Warmwasserversorgung	**max. +65°C**
Arbeitsdruck	**1-10 bar**
Anschlussgröße	**G1/2**
Installationsabstand	**150 ± 15 mm**
Ausladung	**445 - 470 mm**
Sicherungseinrichtung (EN1717)	**EB**
Werkstoff	**Messing**

Vorschriften

EN Standard	**EN 1111, EN 1112, EN 1113**
Geräuschklasse	**I (ISO 3822)**

Zulassungen und Deklarationen

ABP	**P-IX 29855/IAS**
Konformitätserklärung	**DoC**
EPD	**S-P-07819**



Nachhaltigkeit

EPD module A1 (kg CO2 eq.)	**17,16**
EPD module A2 (kg CO2 eq.)	**0,88**
EPD module A3 (kg CO2 eq.)	**1,81**
EPD module A1-A3 (kg CO2 eq.)	**19,87**
EPD module A4 (kg CO2 eq.)	**0,52**
EPD module B7 (kg CO2 eq.)	**3010,80**
EPD module C2 (kg CO2 eq.)	**0,04**
EPD module C3 (kg CO2 eq.)	**0,04**
EPD module C4 (kg CO2 eq.)	**1,09**
EPD module D (kg CO2 eq.)	**-12,98**

© 2025 Hansa Armaturen GmbH - www.hansa.com - 27.04.2025

Ersatzteile

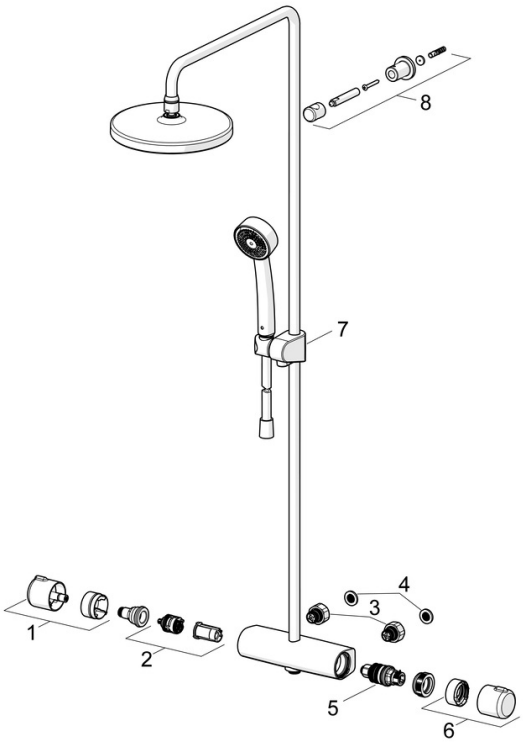

SP44350130

	Name	Art.-Nr.
01	Mengen-Einstell-Griff	59914397
02	Umsteller/Kartusche	59914116
03	Kombinator	59914472
04	Filterdichtung, G3/4	59911076
05	Thermostatkartusche, 3.4	59914114
06	Temperatur-Wählgriff	59914396
07	Schieber	59914392
08	Duschrohr-Halter	59914773

© 2025 Hansa Armaturen GmbH - www.hansa.com - 27.04.2025