SERIE: Aura
LIEFERANT: Schulte
MATCHCODE: AQARAUWABR
LIEFERANTEN ARTN.: FR093750-00010
KURZBEZEICHNUNG: Alva Prisma Aura Wandanschlussbogen 1/2" rund, Chrom

PRODUKTBILD



In 3 zusätzlichen Oberflächen erhätlich:


Steel Line: S


Red Line: R

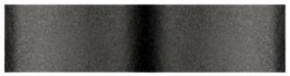
Black Line: B

AUSSCHREIBUNGSTEXT

Alva Prisma Aura Wandanschlußbogen Chrom

Rund, Gewindeanschluss 1/2", Werkstoffe nach TrinkwV und UBA

Die gewünschte Oberfläche wird am Ende des Matchcodes zusätzlich angegeben.

MAßSKIZZE

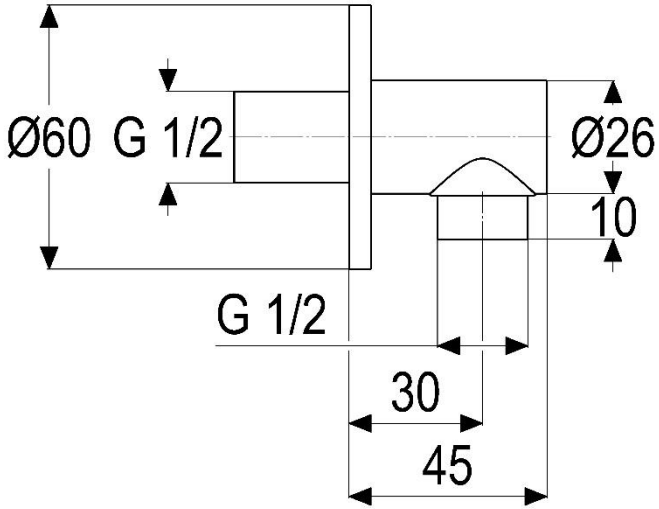

© 2020 ALVA AQUA Produktmanagement