DELABIE | KWC Professional

KWC SIRIUS
Klapprost

Modell-Linie: SIRIUS | ZSIRX001 | 2000102678 | EAN/GTIN: 7612210072895
Reinigungsbecken, Waschtröge, Ausgüsse | Zubehör Ausgussbecken

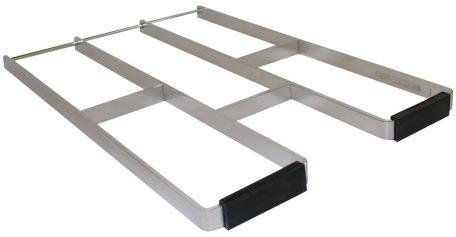

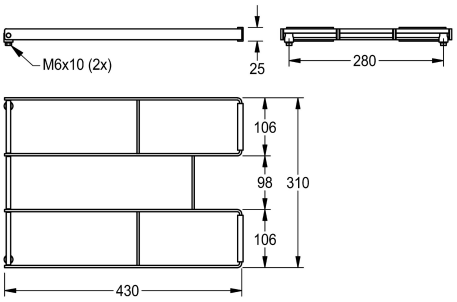

Artikel-Nummer

2000102678
Klapprost (lose) aus Chromnickelstahl

Klapprost (Lose) aus Chromnickelstahl, passend zu BS313N, BS314N, BS315N, LTJ500 und CA210.

Technische Daten

Material	Edelstahl
Materialtyp	1.4301 Chromnickelstahl V2A
Materialstärke	4 mm
Gesamttiefe	430 mm
Gesamthöhe	310 mm
Gesamtbreite	25 mm
Oberflächenbehandlung	seidenmatt
Art der Montage	am Produkt montiert
lgPosNumber	63FQ63A