EINFACH. SICHER. INNOVATIV.

SERIE: Forta
HERSTELLER: Kaldewei
MATCHCODE: AQBTFOBT90FS

KURZBEZEICHNUNG: ALVA Forta Stahlemail Brausetasse
90x90x2,5cm, schweres Mod.,Weiß oh.Füsse

PRODUKT-/SYMBOLBILD



AUSSCHREIBUNGSTEXT

ALVA Forta Stahl-Brausetasse
90 x 90 x 2,5 cm
Schweres Modell, ohne Füße, weiß

Passender Brausetassenträger
AQTRFOBT90FS1

Oberfläche schlag-, kratz- und abriebfest, farbbeständig, lichtecht und säurebeständig nach DIN ISO 28706-1 und DIN EN 14527, CE Kennzeichnung nach DIN EN 14527-CL1+CL2, TÜV-GS Prüfsiegel, 3° zum Wanneninneren geneigter Rand, Erdungslasche für Potentialausgleich

Achtung: Bei der Installation muss ein direkter Kontakt von Mörtel oder Kleber mit der Fläche unter der Unterkantung verhindert werden. Es muss ein Wanneneinbauband verwendet werden.

MAßSKIZZE

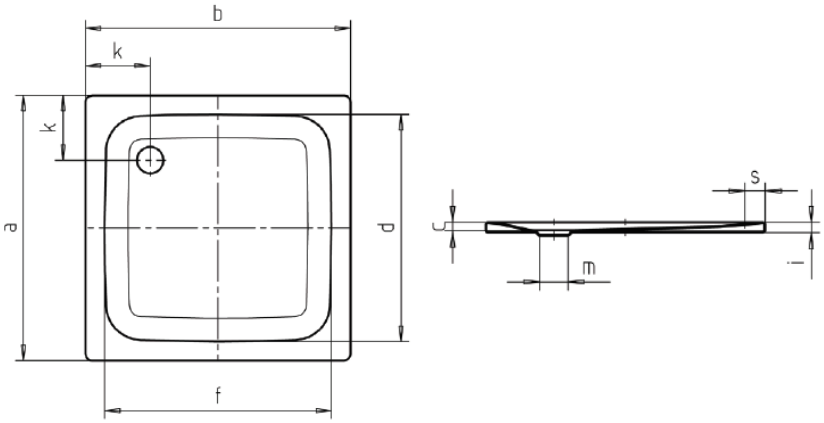

Größe		900x900
Äußere Länge	a	900
Äußere Breite	b	900
Tiefe	c	25
Innere Länge	d	770
Innere Breite	f	770
Randhöhe	i	32
Abstand Wannenrand bis Mitte Ablaufloch	k	220
Durchmesser Ablaufloch	m	90
Randbreite	s	65

© 2025 ALVA Sanitär Produktmanagement