# DUSCHWANNEN

## Rechteck
## LAUFEN PRO
## Marbond
## 21595.4 / 21095.3
## 21095.9 / 21195.4
## 21395.6 / 21395.7
## 21095.4 / 21195.0
## 21195.5

### TECHNISCHE DATEN

| | |
|---|---|
| Artikel-Nr. | 21595.4, 21095.3, 21095.9, 21195.4 / 1400 mm<br>21395.6, 21395.7, 21095.4, 21195.0,<br>21195.5 / 1600 mm |
| Zulassung | EN 12764, EN 251 |
| Größe | siehe Tabelle unten |
| Tiefe | siehe Tabelle unten |
| Ausführung | rechteckig, Marbond (Gel Coat Oberfläche matt, mit Struktur)<br>rutschfest Klasse C (DIN 51097)<br>Ablaufabdeckung, abnehmbar |
| Gewicht | 21595.4 – 34,0 kg / 21095.3 – 37,0 kg<br>21095.9 – 39,0 kg / 21195.4 – 43,0 kg<br>21395.6 – 40,0 kg / 21395.7 – 42,0 kg<br>21095.4 – 44,0 kg / 21195.0 – 45,0 kg<br>21195.5 – 50,0 kg |
| Zubehör inkl. | Ablaufabdeckung, Edelstahl |
| Zubehör exkl. | Montagebox inkl. Siphon, Ø 90 mm ohne Ablaufabdeckung (vormontiert):<br>Typ DN50, Höhe 100 mm, links, Artikel-Nr. 29004.3, rechts, Artikel-Nr. 29004.4<br>Typ DN40, Höhe 75 mm, links, Artikel-Nr. 29003.3, rechts, Artikel-Nr. 29003.4<br><br>Duschwannengarnitur DN50, Ø 90 mm, ohne Ablaufabdeckung, Artikel-Nr. 29512.7<br>Montagebox ohne Siphon:<br>Typ DN50, Höhe 100 mm, links, Artikel-Nr. 29004.1, rechts, Artikel-Nr. 29004.2<br>Typ DN40, Höhe 75 mm, links, Artikel-Nr. 29003.1, rechts, Artikel-Nr. 29003.2 |

### TECHNISCHE DATEN

| | |
|---|---|
| Zubehör exkl. | Duschwannen-Installationsrahmen, Höhe einstellbar von 85-160 mm, Artikel-Nr. 29844.2<br>Schallschutzset für Installationsrahmen, Artikel-Nr. 29898.9<br>3-D-Wannenrand-Dichtband:<br>Wannenrand-Dichtset 3,0 m, für abgedichteten Wannenrand ≤ 3 m, inkl. 1x Dichtband (120 mm breit / Länge 3,0 m), 1 Stück 3-D-Innenecke, 2x Dämmband (30 mm breit, Länge je 3,0 m), Artikel-Nr. 29564.2<br>Wannenrand-Dichtband 2,0 m, zusätzlich wenn abgedichteter Wannenrand ≥ 3,0 m, Artikel-Nr. 29564.7<br>3-D-Dichtecken:<br>Innenecke, 1 Stück, Artikel-Nr. 29564.3<br>Aussenecken, für flächenbündigen Einbau, Set 3-teilig, Artikel-Nr. 29564.4<br>Dispersions-Dichtmasse, Tube à 500 ml, Artikel-Nr. 29564.5<br>Wannenprofil, Artikel-Nr. 29555.1 |
| Sonstiges | flache Ausführung für flächenbündigen Einbau (kein Duschwannenfuß erforderlich)<br>Für Laufen Pro Marbond Duschwannen auf Maß Artikel-Nr. 21295.0 bitte Bestellformular verwenden. |
| Farben | siehe Farbtabelle |

### STANDARDISIERTE AUSSCHREIBUNGSTEXTE

Den Ausschreibungstext für Ihr Projektangebot finden Sie online unter **http://www.ausschreiben.de/katalog/laufen**

### TECHNISCHE ZEICHNUNGEN / M 1 : 20

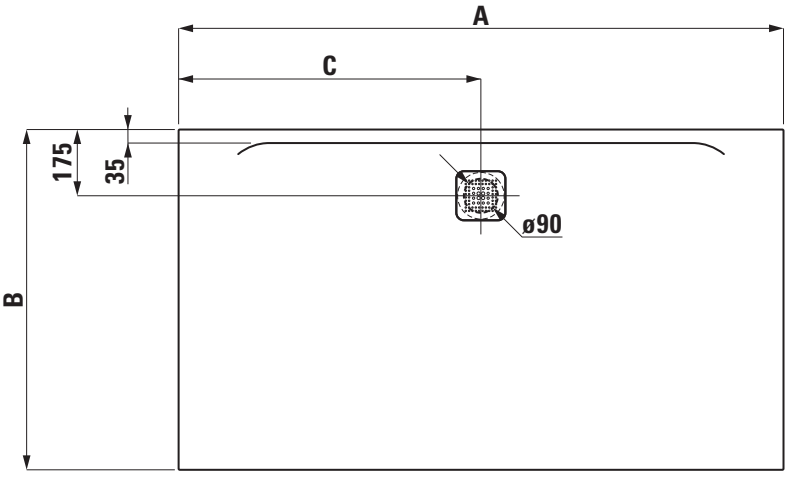


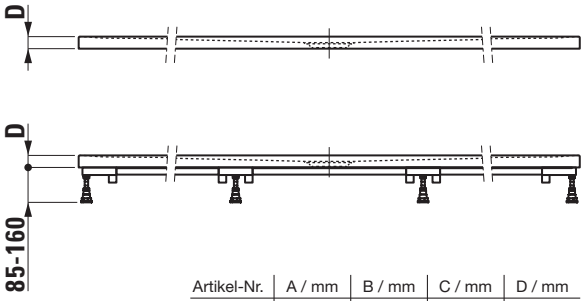


| Artikel-Nr. | A / mm | B / mm | C / mm | D / mm |
|---|---|---|---|---|
| 21595.4 | 1400 | 700 | 700 | 30 |
| 21095.3 | 1400 | 800 | 700 | 30 |
| 21095.9 | 1400 | 900 | 700 | 30 |
| 21195.4 | 1400 | 1000 | 700 | 30 |
| 21395.6 | 1600 | 700 | 800 | 32 |
| 21395.7 | 1600 | 750 | 800 | 32 |
| 21095.4 | 1600 | 800 | 800 | 32 |
| 21195.0 | 1600 | 900 | 800 | 33 |
| 21195.5 | 1600 | 1000 | 800 | 33 |

Änderungen der Abmessungen vorbehalten.